Cable / Wire Recycling Machines

Cabmill 2025 Product Catalogue

cabmill
MACHINERY

About Us

It is of vital importance to meet the raw material needs of modern industry by recycling waste materials in order to conserve our natural resources, reduce energy consumption and leave a livable world for future generations.

With this awareness, our company, which was established in 2012 under the name of Cabmill Machinery, manufactures recycling machines that can separate copper and aluminium from plastic from cables, operating at low cost and high efficiency with its technical know-how.

Our company has an important place in the market with its machines made of robust, high quality materials and equipped with high technical features made possible by modern technology for both high and low capacity facilities.

Our machines, which require low investment costs compared to equivalent products, occupy less space and operate at high efficiency with less energy consumption, have been the choice of our customers all over the world.

Our company, which produces solutions to the changing needs of the sector with its R&D team by utilising all the opportunities offered by modern technology, has adopted development as a motto and continues to increase its brand value day by day.

One of the cornerstones of our business model is to ensure that our customers get a quick return on their investments in their machines. For this reason, with the robustness and performance of our machines, we have full confidence that our customers' investments will return to them as soon as possible.

Our company, which sees Customer Satisfaction as the biggest gain for itself, has ensured the satisfaction and trust of its customers with the installation support, spare parts support and technical support it provides after sales.

With its business ethics, corporate culture and values, our company continues its way in business life as a professional and reliable enterprise, while representing its country with great pride all over the world.

من نحن

من الأهمية بمكان تلبية احتياجات المواد الخام للصناعة الحديثة من خلال إعادة تدوير المواد المهملة من أجل الحفاظ على مواردنا الطبيعية وتقليل استهلاك الطاقة وترك عالم صالح للعيش للأجيال القادمة.

مع هذا الوعي، تصنع شركتنا، التي تأسست في عام 2012 تحت اسم Cabmill Machinery، آلات إعادة التدوير التي يمكنها فصل النحاس والألمنيوم عن البلاستيك من الكابلات، وتعمل بتكلفة منخفضة وكفاءة عالية بفضل خبرتها الفنية.

تحتل شركتنا مكانة مهمة في السوق بآلاتها المصنوعة من مواد قوية وعالية الجودة ومجهزة بميزات تقنية عالية أصبحت ممكنة بفضل التكنولوجيا الحديثة للمرافق ذات السعة العالية والمنخفضة.

كانت آلاتنا، التي تتطلب تكاليف استثمار منخفضة مقارنة بالمنتجات المكافئة، وتشغل مساحة أقل وتعمل بكفاءة عالية مع استهلاك أقل للطاقة، هي اختيار عملائنا في جميع أنحاء العالم.

لقد تبنت شركتنا، التي تنتج حلولاً للاحتياجات المتغيرة للقطاع بفريق البحث والتطوير الخاص بها من خلال الاستفادة من جميع الفرص التي توفرها التكنولوجيا الحديثة، التطوير كشعار وتستمر في زيادة قيمة علامتها التجارية يومًا بعد يوم.

إن أحد أحجار الزاوية في نموذج أعمالنا هو ضمان حصول عملائنا على عائد سريع على استثماراتهم في آلاتهم. ولهذا السبب، ومع قوة وأداء آلاتنا، لدينا ثقة كاملة في أن استثمارات عملائنا ستعود إليهم في أقرب وقت ممكن.

لقد ضمنت شركتنا، التي ترى أن رضا العملاء هو أكبر مكسب لها، رضا عملائها وثقتهم من خلال دعم التثبيت ودعم قطع الغيار والدعم الفني الذي تقدمه بعد البيع.

بفضل أخلاقيات العمل والثقافة والقيم المؤسسية، تواصل شركتنا طريقها في الحياة التجارية كمؤسسة مهنية وموثوقة، بينما تمثل بلدها بفخر كبير في جميع أنحاء العالم.

CM
PROFESSIONAL

CM-120 PRO

The most professional for you
الأكثر احترافية بالنسبة لك

Hourly Processing Capacity سعة المعالجة بالساعة	Dimensions الأبعاد	Weight الوزن	Number of Blades عدد الشفرات	Conveyor Belt الحزام الناقل	Magnetic Belt الحزام المغناطيسي	Plastic Helezon هليزون بالاستيكي	Size of Separation حجم الفصل
2000 Kg	930*870*420	11.000 Kg	4 Fixed 55 Rotary 4 مثبتة 55 دوارة	Available متاح	Available متاح	Available متاح	120*150 Cm

CM-80 PRO

The most professional for you
الأكثر احترافية بالنسبة لك

Hourly Processing Capacity سعة المعالجة بالساعة	Dimensions الأبعاد	Weight الوزن	Number of Blades عدد الشفرات	Conveyor Belt الحزام الناقل	Magnetic Belt الحزام المغناطيسي	Plastic Helezon هليزون بالاستيكي	Size of Separation حجم الفصل
1000 Kg	830*870*420	6.500 Kg	2 Fixed 35 Rotary 2 مثبتة 35 دوارة	Available متاح	Available متاح	Available متاح	120*120 Cm

CM-10

The most professional for you
الأكثر احترافية بالنسبة لك

Hourly Processing Capacity سعة المعالجة بالساعة	Dimensions الأبعاد	Weight الوزن	Number of Blades عدد الشفرات	Conveyor Belt الحزام الناقل	Magnetic Belt الحزام المغناطيسي	Plastic Helezon برغي التفريغ	Size of Separation حجم الفصل
750 Kg	230*650*290	4.150 Kg	4 Fixed 50 Rotary 4 مثبتة 50 دوارة	Optional اختياري	Available متاح	Available متاح	145*115 Cm

CM-8

The most professional for you
الأكثر احترافية بالنسبة لك

Hourly Processing Capacity سعة المعالجة بالساعة	Dimensions الأبعاد	Weight الوزن	Number of Blades عدد الشفرات	Conveyor Belt الحزام الناقل	Magnetic Belt الحزام المغناطيسي	Plastic Helezon هليزون بالاستيكي	Size of Separation حجم الفصل
300 Kg	200*430*295	1.500 Kg	4 Fixed 32 Rotary 4 مثبتة 32 دوارة	Optional اختياري	Optional اختياري	Optional اختياري	74*115 Cm

SHREDDER

The most professional for you
الأكثر احترافية بالنسبة لك

It can be manufactured according to the requested capacity and usage areas.
يمكن تصنيعها حسب القدرة المطلوبة ومجالات الاستخدام.

Hourly Processing Capacity سعة المعالجة بالساعة	Dimensions الأبعاد	Weight الوزن	Number of Blades عدد الشفرات	Conveyor Belt الحزام الناقل
1500 Kg	120*200*150	1.000 Kg	2 Fixed 18 Rotary 2 مثبتة 18 دوارة	Optional اختياري

CM-S

The most professional for you
الأكثر احترافية بالنسبة لك

Cable Size حجم الكابل	Engine Turnover دوران المحرك	Blades Quality جودة الشفرات	Engine Power قوة المحرك	Dimensions الأبعاد	Weight الوزن
1-94 Mm	80/Tm 80/دد	2379 BOHLER	4 kW	150*170*78	450 Kg

cabmill MACHINERY

CM-120
PROFESSIONAL

Click for Detailed Information!

انقر للحصول على معلومات مفصلة!

cabmill MACHINERY

CM-120
PROFESSIONAL

TECHNICAL INFORMATION

المعلومات الفنية

Hourly Processing Capacity / سعة المعالجة بالساعة

- *2000 Kg / Hr 4 Mm Sieve*
  2000 كجم / ساعة منخل 4 مم

Granulation Unit / وحدة التحبيب

Granulating Engine / محرك التحبيب
- *90 kW*

Number of Blades / عدد الشفرات
- *4 Fixed, 55 Rotary*
  4 مثبتة, 55 دوارة

Blade Quality / جودة الشفرات
- *2379 BOHLER*

Separation Unit / وحدة الفصل

Size of Separation Unit / حجم وحدة الفصل
- *150*120 Cm*

Standard Equipment / المعدات القياسية
- *2-3-4-5-6 Mm Granulating Sieves, Dust Cyclone, Plastic Helezon, Conveyor Belt, Magnetic Belt*
  مناخل التكسير 2-3-4-5-6 مم، إعصار الغبار، هليزون بلاستيكي، حزام ناقل، حزام مغناطيسي

Area Covered / المساحة المغطاة
- *100 M² / م²*

Dimensions / الأبعاد
- *930*870*420 Cm /* سم

Weight / الوزن
- *11.000 Kg /* كجم

Total Required Energy and Amperage / إجمالي الطاقة المطلوبة والأمبير
- *250 KVA / 280 Amper* 250 كيلو فولت أمبير / 280 أمبير

Granulating Engine Power / قوة محرك التكسير
- *90 kW*

Total Engine Power / إجمالي قوة المحرك
- *130 kW*

Areas of Use

مجالات الاستخدام

Copper and Aluminum Cable
كابلات النحاس والألومنيوم

Electronic Waste Card
بطاقة النفايات الإلكترونية

Rigid Plastic
البلاستيك الصلب

Radiator
المشعاع

Technical Drawings

الرسومات الفنية

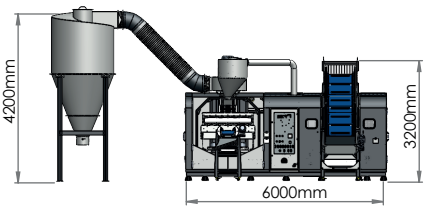

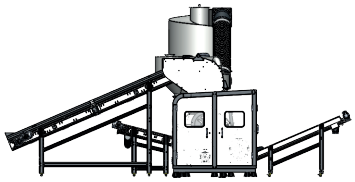

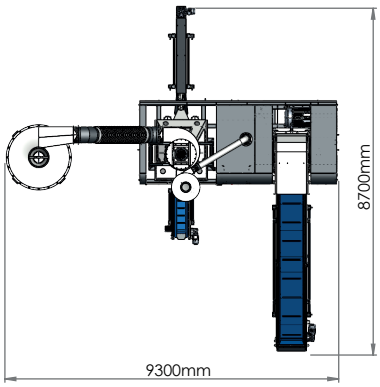

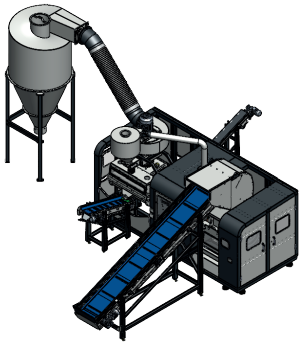

cabmill MACHINERY

CM-80
PROFESSIONAL

Click for Detailed Information!
انقر للحصول على معلومات مفصلة!

cabmill MACHINERY

CM-80
PROFESSIONAL

TECHNICAL INFORMATION

المعلومات الفنية

Hourly Processing Capacity / سعة المعالجة بالساعة

- *1000 Kg / Hr 4 Mm Sieve*
  1000 كجم / ساعة منخل 4 مم

Granulation Unit / وحدة التحبيب

Granulating Engine / محرك التحبيب
- *55 kW*

Number of Blades / عدد الشفرات
- *2 Fixed, 35 Rotary*
  2 مثبتة, 35 دوارة

Blade Quality / جودة الشفرات
- *2379 BOHLER*

Separation Unit / وحدة الفصل

Size of Separation Unit / حجم وحدة الفصل
- *120*120 Cm*

Standard Equipment / المعدات القياسية
- *2-3-4-5-6 Mm Granulating Sieves, Dust Cyclone, Plastic Helezon, Conveyor Belt, Magnetic Belt*
  مناخل التكسير 2-3-4-5-6 مم، إعصار الغبار، هليزون بلاستيكي، حزام ناقل، حزام مغناطيسي

Area Covered / المساحة المغطاة
- *75 M² / م²*

Dimensions / الأبعاد
- *830*870*420 Cm /* سم

Weight / الوزن
- *6.500 Kg /* كجم

Total Required Energy and Amperage / إجمالي الطاقة المطلوبة والأمبير
- *160 KVA / 160 Amper* 160 كيلو فولت أمبير / 160 أمبير

Granulating Engine Power / قوة محرك التكسير
- *55 kW*

Total Engine Power / إجمالي قوة المحرك
- *80 kW*

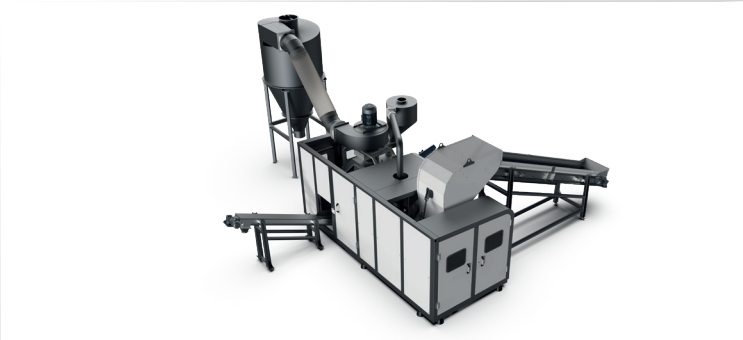

Areas of Use

مجالات الاستخدام

Copper and Aluminum Cable
كابلات النحاس والألومنيوم

Electronic Waste Card
بطاقة النفايات الإلكترونية

Rigid Plastic
البلاستيك الصلب

Radiator
المشعاع

Technical Drawings

الرسومات الفنية

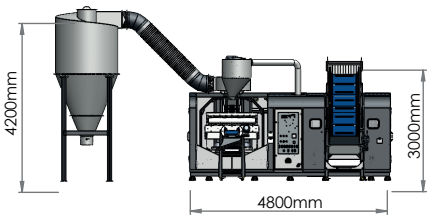

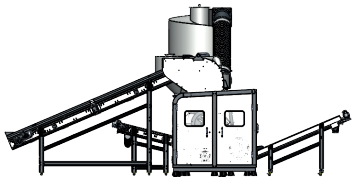

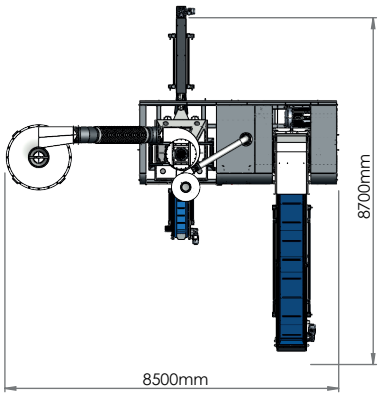

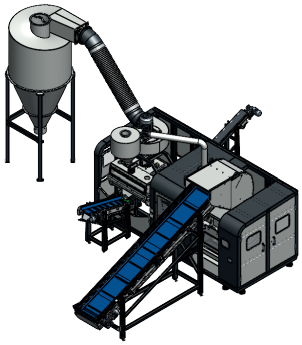

cabmill MACHINERY

CM-10
PROFESSIONAL

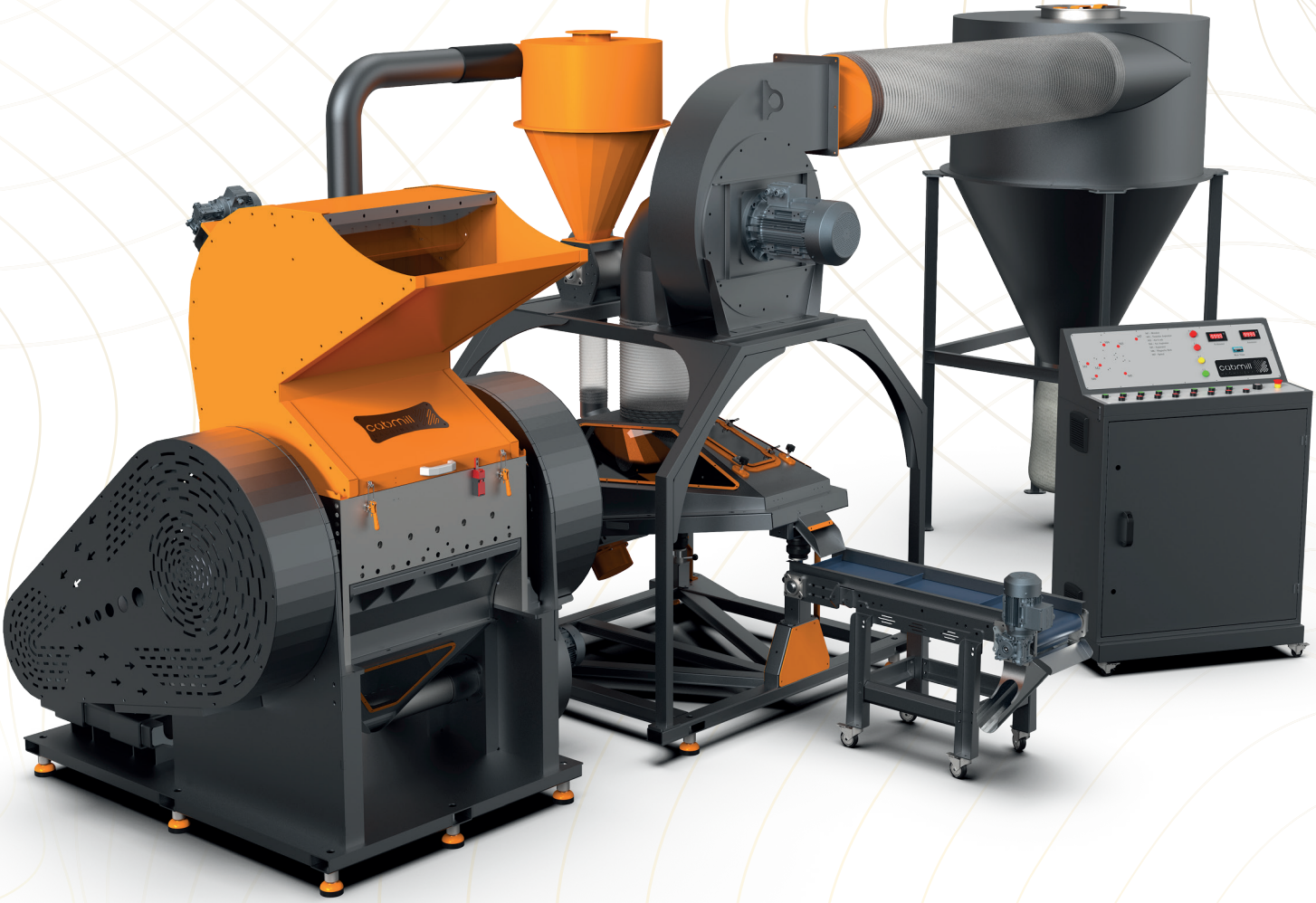

Click for Detailed Information!

انقر للحصول على معلومات مفصلة!

cabmill MACHINERY

CM-10
PROFESSIONAL

TECHNICAL INFORMATION

المعلومات الفنية

Hourly Processing Capacity / سعة المعالجة بالساعة

- *750 Kg / Hr 4 Mm Sieve*
  750 كجم / ساعة منخل 4 مم

Granulation Unit / وحدة التحبيب

Granulating Engine / محرك التحبيب
- *37 kW*

Number of Blades / عدد الشفرات
- *4 Fixed, 50 Rotary*
  4 مثبتة, 50 دوارة

Blade Quality / جودة الشفرات
- *2379 BOHLER*

Separation Unit / وحدة الفصل

Size of Separation Unit / حجم وحدة الفصل
- *145*115 Cm*

Standard Equipment / المعدات القياسية
- *2-3-4-5-6 Mm Granulating Sieves, Dust Cyclone, Plastic Helezon, Magnetic Belt*
  مناخل التكسير 2-3-4-5-6 مم، إعصار الغبار، هليزون بلاستيكي، حزام مغناطيسي

Area Covered / المساحة المغطاة
- *35 M² / م²*

Dimensions / الأبعاد
- *830*870*420 Cm /* سم

Weight / الوزن
- *4.150 Kg /* كجم

Total Required Energy and Amperage / إجمالي الطاقة المطلوبة والأمبير
- *100 KVA / 110 Amper* 100 كيلو فولت أمبير / 110 أمبير

Granulating Engine Power / قوة محرك التكسير
- *37 kW*

Total Engine Power / إجمالي قوة المحرك
- *50 kW*

Areas of Use

مجالات الاستخدام

Copper and Aluminum Cable
كابلات النحاس والألومنيوم

Electronic Waste Card
بطاقة النفايات الإلكترونية

Rigid Plastic
البلاستيك الصلب

Radiator
المشعاع

Technical Drawings

الرسومات الفنية

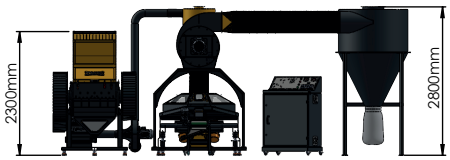

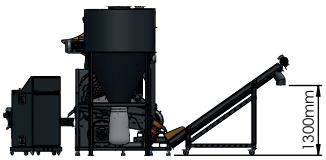

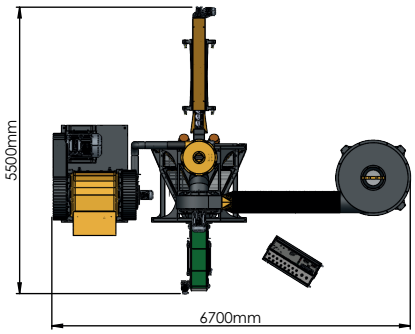

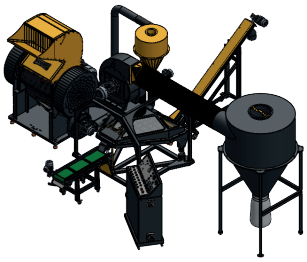

cabmill MACHINERY

CM-8
PROFESSIONAL

Click for Detailed Information!
انقر للحصول على معلومات مفصلة!

cabmill MACHINERY

CM-8
PROFESSIONAL

TECHNICAL INFORMATION

المعلومات الفنية

Hourly Processing Capacity / سعة المعالجة بالساعة

- *300 Kg / Hr 4 Mm Sieve*
  300 كجم / ساعة منخل 4 مم

Granulation Unit / وحدة التحبيب

Granulating Engine / محرك التحبيب
- *18,5 kW*

Number of Blades / عدد الشفرات
- *4 Fixed, 32 Rotary*
  4 مثبتة, 32 دوارة

Blade Quality / جودة الشفرات
- *2379 BOHLER*

Separation Unit / وحدة الفصل

Size of Separation Unit / حجم وحدة الفصل
- *74*115 Cm*

Standard Equipment / المعدات القياسية
- *2-3-4-5-6 Mm Granulating Sieves, Dust Cyclone*
  مناخل التكسير 2-3-4-5-6 مم، إعصار الغبار

Area Covered / المساحة المغطاة
- *10 M² / م²*

Dimensions / الأبعاد
- *200*430*295 Cm / سم*

Weight / الوزن
- *1.500 Kg / كجم*

Total Required Energy and Amperage / إجمالي الطاقة المطلوبة والأمبير
- *75 KVA / 63 Amper* 75 كيلو فولت أمبير / 63 أمبير

Granulating Engine Power / قوة محرك التكسير
- *18 kW*

Total Engine Power / إجمالي قوة المحرك
- *28 kW*

Areas of Use

مجالات الاستخدام

Copper and Aluminum Cable
كابلات النحاس والألومنيوم

Electronic Waste Card
بطاقة النفايات الإلكترونية

Rigid Plastic
البلاستيك الصلب

Radiator
المشعاع

Technical Drawings

الرسومات الفنية

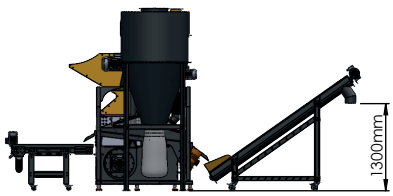

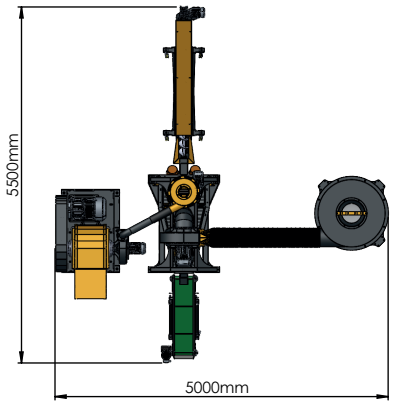

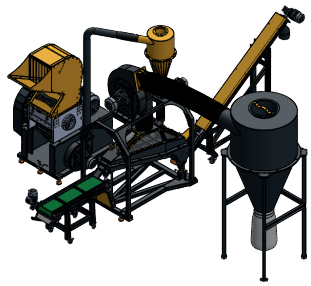

cabmill MACHINERY

SHREDDER

Click for Detailed Information!

انقر للحصول على معلومات مفصلة!

cabmill MACHINERY

SHREDDER

TECHNICAL INFORMATION

المعلومات الفنية

Hourly Processing Capacity / سعة المعالجة بالساعة

- *1500 Kg / Hr*
  1500 كجم / ساعة

Shredding / التكسير

Crushing Engine / محرك التكسير
- *22 kW*

Number of Blades / عدد الشفرات
- *2 Fixed, 18 Rotary*
  2 مثبتة, 18 دوارة

Blade Quality / جودة الشفرات
- *2379 BOHLER*

Area Covered / المساحة المغطاة
- *3 M² / م²*

Dimensions / الأبعاد
- *120*200*150 Cm / سم*

Weight / الوزن
- *1.000 Kg / كجم*

Total Required Amperage / إجمالي الأمبير المطلوب
- *63 Amper* 63 أمبير

Crushing Engine Power / قوة محرك التكسير
- *22 kW*

Total Engine Power / إجمالي قوة المحرك
- *25 kW*

Controlled with PLC / يتم التحكم به عن طريق PLC

It can be manufactured according to the requested capacity and usage areas.
يمكن تصنيعها حسب القدرة المطلوبة ومجالات الاستخدام.

Areas of Use

مجالات الاستخدام

Copper and Aluminum Cable
كابلات النحاس والألومنيوم

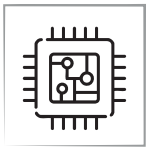

Electronic Waste Card
بطاقة النفايات الإلكترونية

Rigid Plastic
البلاستيك الصلب

Radiator
المشعاع

Technical Drawings

الرسومات الفنية

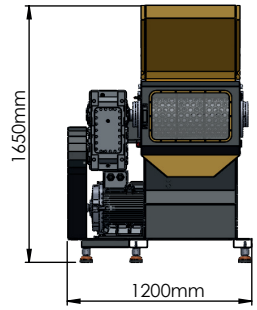

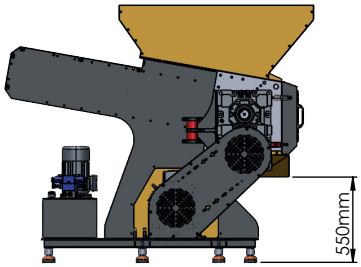

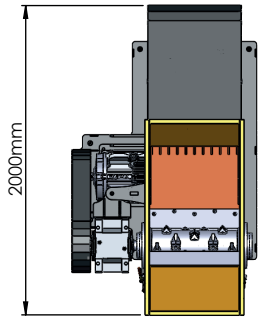

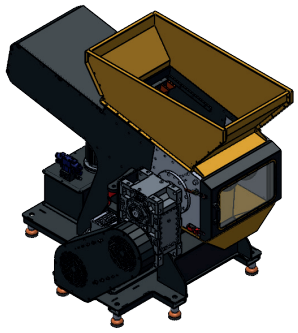

cabmill MACHINERY

CM-S

Cable Stripping / تجريد الكابلات

PROFESSIONAL

cabmill MACHINERY

CM-S
PROFESSIONAL

TECHNICAL INFORMATION

المعلومات الفنية

Cable Size / حجم الكابل
- *1-94 Mm / مم*

Engine Turnover / دوران المحرك
- *80/Tm*
  دد/80

Blade Quality / جودة الشفرات
- *2379 BOHLER*

Engine Power / قوة المحرك
- *4 kW*

Areas of Use

مجالات الاستخدام

Copper and Aluminum Cable
كابلات النحاس والألومنيوم

Technical Drawings

الرسومات الفنية

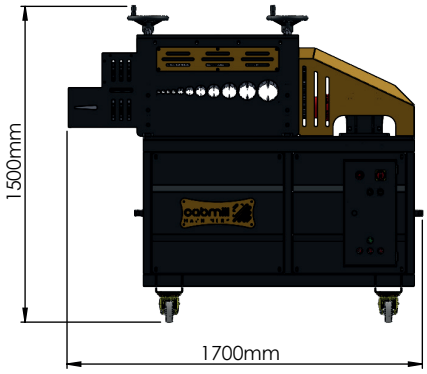

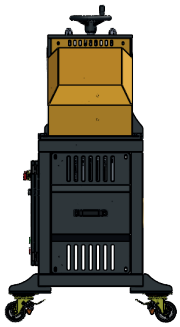

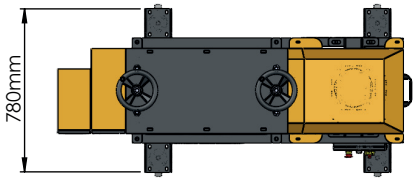

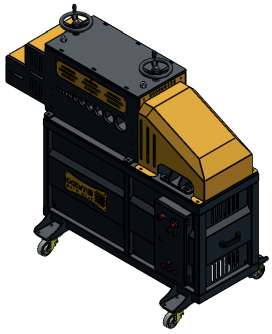

cabmill MACHINERY

CM-10K Single Granulation Unit
وحدة التحبيب المفردة CM-10K

TECHNICAL INFORMATION
المعلومات الفنية

Granulating Engine / محرك التحبيب
- *37 kW*

Number of Blades / عدد الشفرات
- *4 Fixed, 50 Rotary*
  4 مثبتة, 50 دوارة

Blade Quality / جودة الشفرات
- *2379 BOHLER*

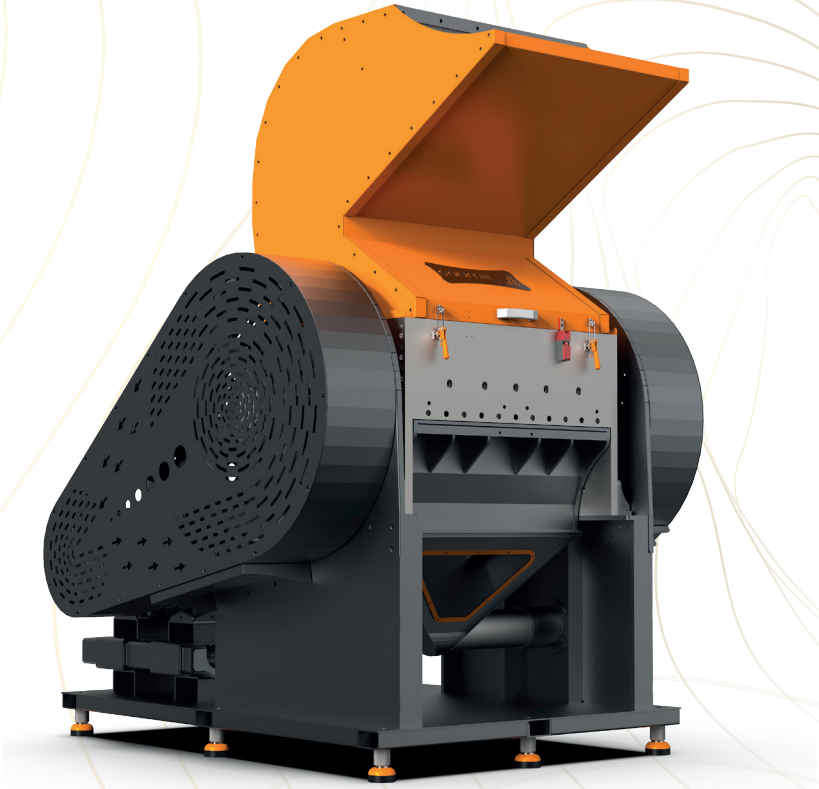

Production Can Be Made in Requested Capacity and Dimensions
يمكن إجراء الإنتاج بالسعة والأبعاد المطلوبة

Areas of Use
مجالات الاستخدام

Copper and Aluminum Cable
كابلات النحاس والألومنيوم

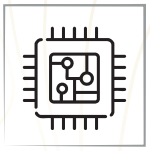

Electronic Waste Card
بطاقة النفايات الإلكترونية

Rigid Plastic
البلاستيك الصلب

Radiator
المشعاع

Granulation Units
وحدات التحبيب

CM-120K PRO
Single Granulation Unit / وحدة التحبيب المفردة

Granulating Engine محرك التكسير	Number of Blades عدد الشفرات	Quality of Blades جودة الشفرات
90 kW	4 Fixed 55 Rotary 4 مثبتة, 55 دوارة	2379 BOHLER

CM-80K PRO
Single Granulation Unit / وحدة التحبيب المفردة

Granulating Engine محرك التكسير	Number of Blades عدد الشفرات	Quality of Blades جودة الشفرات
55 kW	2 Fixed 35 Rotary 4 مثبتة, 35 دوارة	2379 BOHLER

CM-8K
Single Granulation Unit / وحدة التحبيب المفردة

Granulating Engine محرك التكسير	Number of Blades عدد الشفرات	Quality of Blades جودة الشفرات
18,5 kW	4 Fixed 32 Rotary 4 مثبتة, 32 دوارة	2379 BOHLER

cabmill MACHINERY

CM-10E Single Separation Unit
وحدة الفصل الفردية CM-10E

TECHNICAL INFORMATION
المعلومات الفنية

Separation Unit / وحدة الفصل

Hourly Processing Capacity / سعة المعالجة بالساعة
- *1000 Kg*
  1000 كجم

Size of Separation Unit / حجم وحدة الفصل
- *145*115 Cm / سم*

Optional Equipment / المعدات الاختيارية
- *Dust Cyclone*
  Transfer Aspirator
  Plastic Helezon
  Magnetic Belt
  إعصار الغبار
  شفاط النقل
  هليزون بلاستيكي
  حزام مغناطيسي

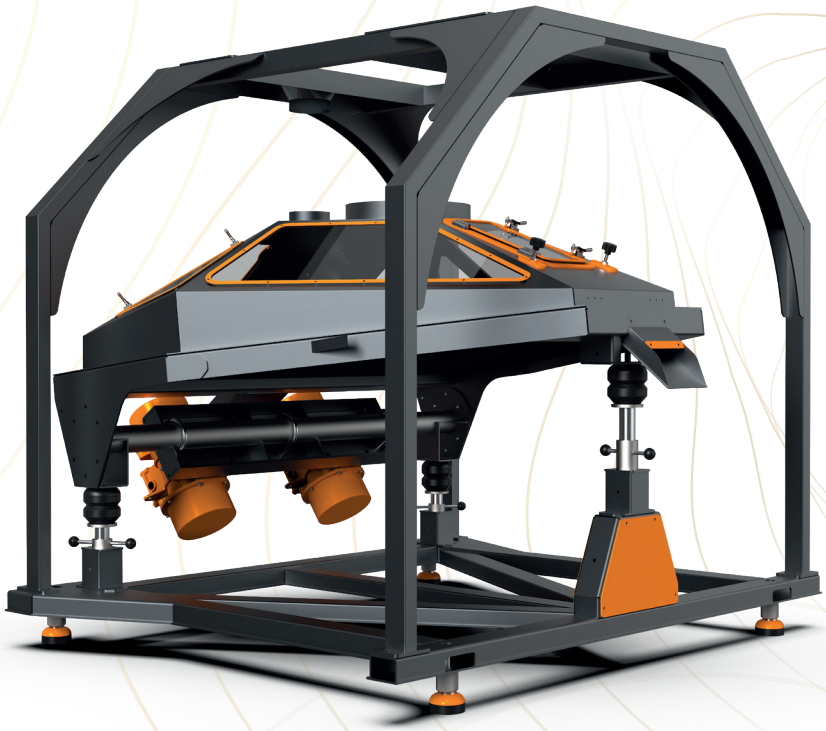

Production Can Be Made in Requested Capacity and Dimensions
يمكن إجراء الإنتاج بالسعة والأبعاد المطلوبة

Areas of Use
مجالات الاستخدام

Copper and Aluminum Cable
كابلات النحاس والألومنيوم

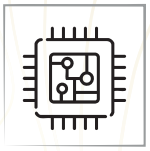

Electronic Waste Card
بطاقة النفايات الإلكترونية

Radiator
المشعاع

Separation Units
وحدات الفصل

CM-120E PRO
Separation Unit / وحدة الفصل

Separation Capacity سعة الفصل	Size of Separation Unit حجم وحدة الفصل
2000 Kg/H 2000 كجم/ساعة	150*120 Cm/سم

CM-80E PRO
Separation Unit / وحدة الفصل

Separation Capacity سعة الفصل	Size of Separation Unit حجم وحدة الفصل
1000 Kg/H 1000 كجم/ساعة	120*120 Cm/سم

CM-8E
Separation Unit / وحدة الفصل

Separation Capacity سعة الفصل	Size of Separation Unit حجم وحدة الفصل
500 Kg/H 500 كجم/ساعة	74*115 Cm/سم

cabmill MACHINERY

Vibration Sieve
منخل اهتزازي

TECHNICAL INFORMATION
المعلومات الفنية

Engine / المحرك
- *2 Pieces 0.55 kW Vibro Engine*
  محرك اهتزازي بقوة 0.55 كيلو وات، قطعتان

Sieve / المنخل
- *3-Layers Elimination (Optional)*
  النخل الثلاثي (اختياري)

Sieve Tape / شريط المنخل
- *850x1850 Mm (Optional)*
  850 × 1850 مم (اختياري)

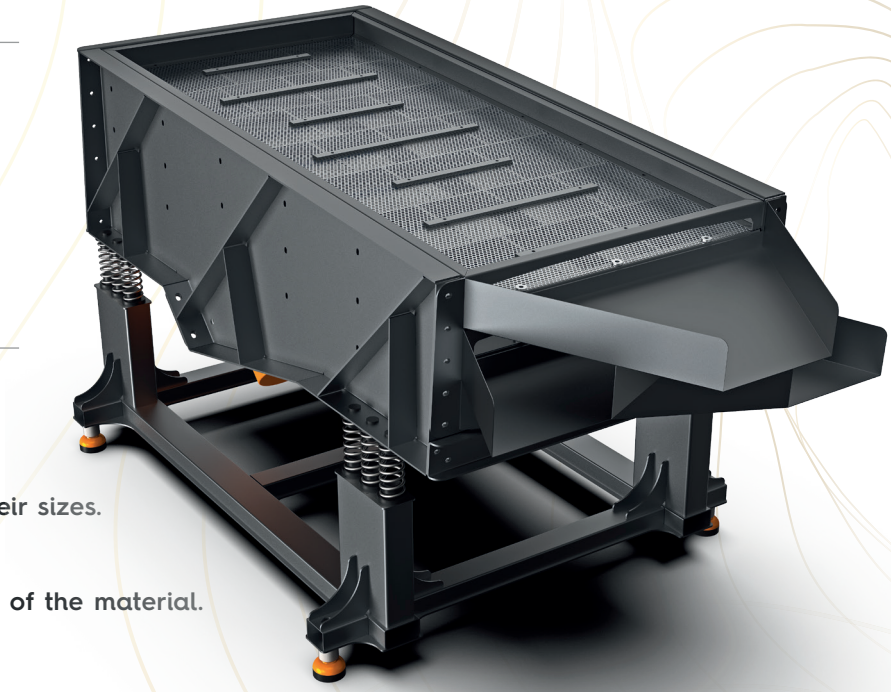

- **Production can be made in requested sizes.**
  يمكن إجراء الإنتاج بالأحجام المطلوبة.

- **It is used to classify materials according to their sizes.**
  يتم استخدامه لتصنيف المواد حسب أحجامها.

- **Sieves can be changed depending on the size of the material.**
  يمكن تغيير المناخل حسب حجم المادة.

- **It is used to classify crushed and separated copper or aluminum according to different grain sizes or to recover all copper or aluminum powder remaining in plastic granules.**
  يتم استخدامه لتصنيف النحاس أو الألومنيوم المكسور والمنفصل وفقًا لأحجام الحبوب المختلفة أو لاستعادة كل مسحوق النحاس أو الألومنيوم المتبقي في حبيبات بلاستيكية.

Areas of Use
مجالات الاستخدام

Copper and Aluminum Cable
كابلات النحاس والألومنيوم

Granule Plastic
حبيبات بلاستيكية

Granule Metal
حبيبات معدنية

Technical Drawings
الرسومات الفنية

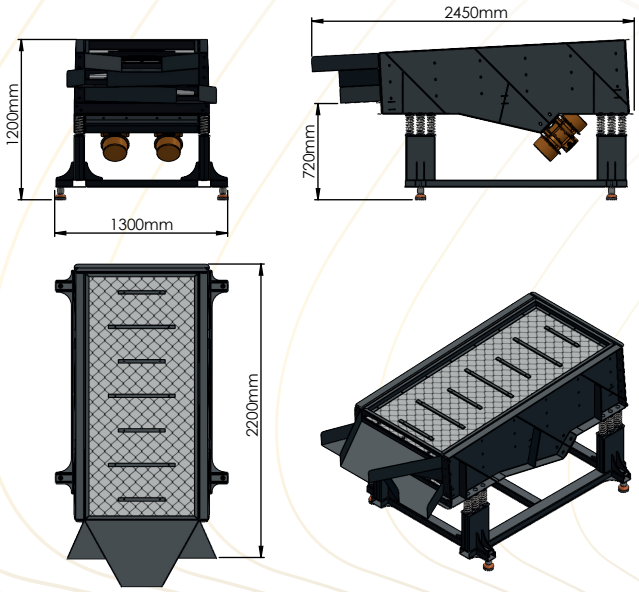

cabmill MACHINERY

Spare Parts
قطع الغيار

Conveyor Belt
الحزام الناقل

Output Helezon
هليزون التفريغ

Magnetic Belt
الحزام المغناطيسي

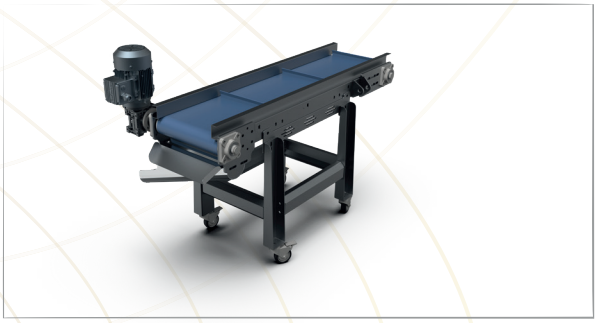

Airlock
غرفة معادلة الضغط

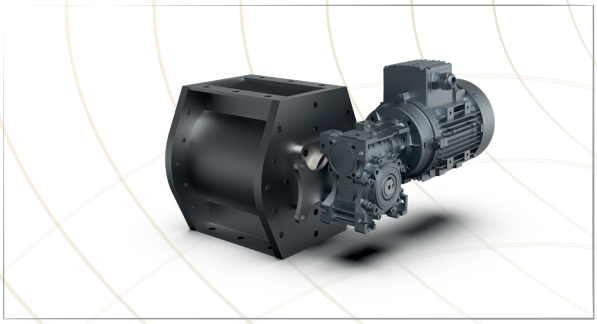

Transfer Aspirator
شفاط النقل

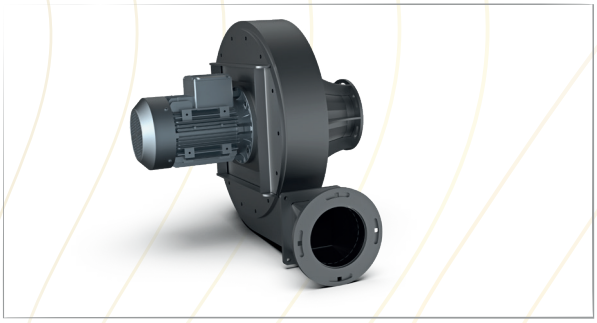

Air Aspirator
شفاط الهواء

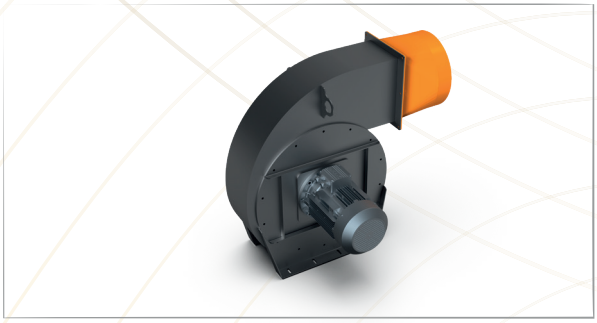

Cr-Ni Mesh
شبكة الكروم والنيكل

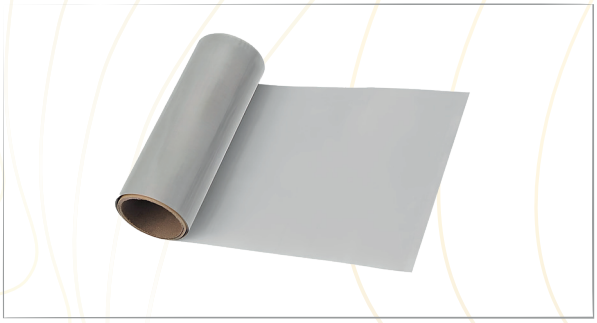

Blade
الشفرة

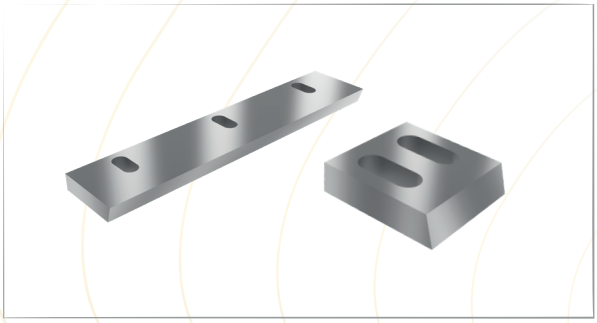

cabmill MACHINERY

Cabmill Makina Sanayi ve Ticaret Ltd. Şti.

cabmill
MACHINERY

+90 332 248 44 13
+90 533 895 71 19

export@cabmill.com

Fevziçakmak Mah. 10669. Sk.
No: 3 Karatay/KONYA-TÜRKİYE

www.cabmill.com