Kabel / Draht Recycling Maschinen

Cabmill 2025 Product Catalogue

cabmill
MACHINERY

ÜBER UNS

Es ist von entscheidender Bedeutung, den Rohstoffbedarf der modernen Industrie durch das Recycling von Abfallmaterialien zu decken, um unsere natürlichen Ressourcen zu schonen, den Energieverbrauch zu senken und zukünftigen Generationen eine lebenswerte Welt zu hinterlassen.

Mit diesem Bewusstsein stellt unser 2012 unter dem Namen CABMILL MAKİNA gegründetes Unternehmen Recyclingmaschinen her, die Kupfer und Aluminium von Kunststoff und Kabeln trennen können und dank seines technischen Know-hows kostengünstig und hocheffizient arbeiten.

Unser Unternehmen hat mit seinen Maschinen aus robusten, hochwertigen Materialien und ausgestattet mit hochtechnischen Merkmalen, die durch moderne Technologie für Anlagen mit hoher und niedriger Kapazität möglich werden, einen wichtigen Platz auf dem Markt.

Unsere Maschinen, die im Vergleich zu gleichwertigen Produkten niedrige Investitionskosten erfordern, weniger Platz einnehmen und mit weniger Energieverbrauch hocheffizient arbeiten, sind die Wahl unserer Kunden auf der ganzen Welt.

Unser Unternehmen, das mit seinem F&E-Team unter Nutzung aller Möglichkeiten moderner Technologie Lösungen für die sich ändernden Bedürfnisse des Sektors entwickelt, hat Entwicklung als Motto übernommen und steigert seinen Markenwert Tag für Tag weiter.

Einer der Eckpfeiler unseres Geschäftsmodells besteht darin, sicherzustellen, dass unsere Kunden eine schnelle Rendite ihrer Investitionen in ihre Maschinen erzielen. Aus diesem Grund sind wir angesichts der Robustheit und Leistung unserer Maschinen voll und ganz davon überzeugt, dass sich die Investitionen unserer Kunden so schnell wie möglich auszahlen.

Unser Unternehmen, das die Kundenzufriedenheit als seinen größten Gewinn ansieht, hat die Zufriedenheit und das Vertrauen seiner Kunden mit der Installationsunterstützung, der Ersatzteilversorgung und dem technischen Support, den es nach dem Verkauf bietet, sichergestellt.

Mit seiner Geschäftsethik, Unternehmenskultur und seinen Werten setzt unser Unternehmen seinen Weg im Geschäftsleben als professionelles und zuverlässiges Unternehmen fort und vertritt sein Land mit großem Stolz auf der ganzen Welt.

About Us

It is of vital importance to meet the raw material needs of modern industry by recycling waste materials in order to conserve our natural resources, reduce energy consumption and leave a livable world for future generations.

With this awareness, our company, which was established in 2012 under the name of CABMILL MAKİNA, manufactures recycling machines that can separate copper and aluminium from plastic from cables, operating at low cost and high efficiency with its technical know-how.

Our company has an important place in the market with its machines made of robust, high quality materials and equipped with high technical features made possible by modern technology for both high and low capacity facilities.

Our machines, which require low investment costs compared to equivalent products, occupy less space and operate at high efficiency with less energy consumption, have been the choice of our customers all over the world.

Our company, which produces solutions to the changing needs of the sector with its R&D team by utilising all the opportunities offered by modern technology, has adopted development as a motto and continues to increase its brand value day by day.

One of the cornerstones of our business model is to ensure that our customers get a quick return on their investments in their machines. For this reason, with the robustness and performance of our machines, we have full confidence that our customers' investments will return to them as soon as possible.

Our company, which sees Customer Satisfaction as the biggest gain for itself, has ensured the satisfaction and trust of its customers with the installation support, spare parts support and technical support it provides after sales.

With its business ethics, corporate culture and values, our company continues its way in business life as a professional and reliable enterprise, while representing its country with great pride all over the world.

CM
PROFESSIONAL

CM-120 PRO

Das Professionellste für Sie
The most professional for you

Stündliche Verarbeitungskapazität *Hourly Processing Capacity*	Dimension *Dimension*	Gewicht *Weight*	Anzahl der Klingen *Number of Blades*	Förderband *Conveyor Belt*	Magnetgurt *Magnetic Belt*	Kunststoff Helezon *Plastic Helezon*	Größe der Trennung *Size of Separation*
2000 KG	930*870*420	11.000 KG	4 Fest 55 Rotary *4 Fixed 55 Rotary*	Verfügbar *Available*	Verfügbar *Available*	Verfügbar *Available*	120*150CM

CM-80 PRO

Das Professionellste für Sie
The most professional for you

Stündliche Verarbeitungskapazität *Hourly Processing Capacity*	Dimension *Dimension*	Gewicht *Weight*	Anzahl der Klingen *Number of Blades*	Förderband *Conveyor Belt*	Magnetgurt *Magnetic Belt*	Kunststoff Helezon *Plastic Helezon*	Größe der Trennung *Size of Separation*
1000 KG	830*870*420	6.500 KG	2 Fest 35 Rotary *2 Fixed 35 Rotary*	Verfügbar *Available*	Verfügbar *Available*	Verfügbar *Available*	120*120CM

CM-10

Das Professionellste für Sie
The most professional for you

Stündliche Verarbeitungskapazität *Hourly Processing Capacity*	Dimension *Dimension*	Gewicht *Weight*	Anzahl der Klingen *Number of Blades*	Förderband *Conveyor Belt*	Magnetgurt *Magnetic Belt*	Kunststoff Helezon *Plastic Helezon*	Größe der Trennung *Size of Separation*
750 KG	230*650*290	4.150 KG	4 Fest 50 Rotary *4 Fix 50 Rotary*	Optional *Optional*	Verfügbar *Available*	Verfügbar *Available*	145*115CM

CM-8

Das Professionellste für Sie
The most professional for you

Stündliche Verarbeitungskapazität *Hourly Processing Capacity*	Dimension *Dimension*	Gewicht *Weight*	Anzahl der Klingen *Number of Blades*	Förderband *Conveyor Belt*	Magnetgurt *Magnetic Belt*	Kunststoff Helezon *Plastic Helezon*	Größe der Trennung *Size of Separation*
300 KG	200*430*295	1.500 KG	4 Fest 32 Rotary *4 Fixed 32 Rotary*	Optional *Optional*	Optional *Optional*	Optional *Optional*	74*115CM

SHREDDER

Das Professionellste für Sie
The most professional for you

Es kann je nach gewünschter Kapazität und Einsatzbereich gefertigt werden.
It can be manufactured according to the requested capacity and usage areas.

Stündliche Verarbeitungskapazität *Hourly Processing Capacity*	Dimension *Dimension*	Gewicht *Weight*	Anzahl der Klingen *Number of Blades*	Förderband *Conveyor Belt*
1500 KG	120*200*150	1.000 KG	2 Fest 18 Rotary *2 Fixed 18 Rotary*	Optional *Optional*

CM-S

Das Professionellste für Sie
The most professional for you

Kabelgröße *Cable Size*	Motorumsatz *Engine Turnover*	Klingenqualität *Blade Quality*	Motorleistung *Engine Power*	Dimension *Dimension*	Gewicht *Weight*
1-94mm	80/Um *80/Tm*	2379 BOHLER	4kW	150*170*78	450KG

cabmill MACHINERY

CM-120
PROFESSIONAL

Klicken Sie für Detaillierte Informationen!
Click for Detailed Information!

cabmill MACHINERY

CM-120
PROFESSIONAL

TECHNISCHE INFORMATIONEN
TECHNICAL INFORMATION

Stündliche Verarbeitungskapazität / *Capacity / Hour*

- *2000 KG/Std. 4-Mm-Sieb*
  2000 KG / Hr 4mm Sieve

Granuliereinheit / *Granulation Unit*

Granuliermotor / *Granulating Engine*
- *90 kW*

Anzahl der Klingen / *Number of Blades*
- *4 Fest, 55 Rotary*
  4 Fixed, 55 Rotary

Klingenqualität / *Blades Quality*
- *2379 BOHLER*

Trenneinheit / *Separation Unit*

Größe der Trenneinheit / *Size of Separation Unit*
- *150*120cm*

Standardausrüstung / *Standard Equipment*
- *2-3-4-5-6 mm Brechsiebe, Staubzyklon,Kunststoff-Helezon, Ladeband, Magnetisches Ausgabeband*
  2-3-4-5-6 Mm Crushing Sieves, Dust Cyclone, Plastic Helezon, Loading Belt, Magnetic Output Belt

Abgedeckter Bereich / *Area Covered*
- *100 M²*

Dimension / *Dimension*
- *930*870*420 Cm*

Gewicht / *Weight*
- *11.000 Kg*

Gesamtbedarf an Energie und Stromstärke / *Total Required Energy and Amperage*
- *250 KVA / 280 Amper*

Granuliermotorleistung / *Granulating Engine Power*
- *90 kW*

Gesamte Motorleistung / *Total Engine Power*
- *130 kW*

Einsatzgebiete
Areas of Use

Kupfer- und Aluminiumkabel
Copper and Aluminum Cable

Elektroschrottkarte
Electronic Waste Card

Hartplastik
Rigid Plastic

Kühler
Radiator

Technische Zeichnungen
Technical Drawings

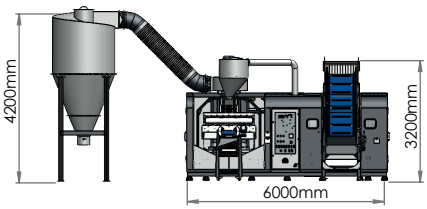

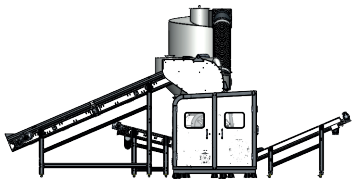

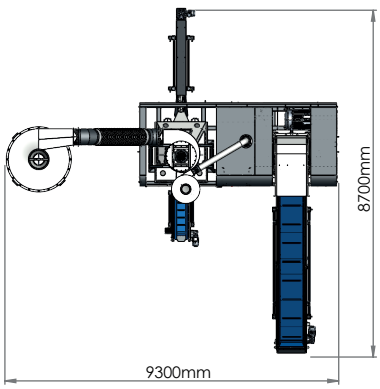

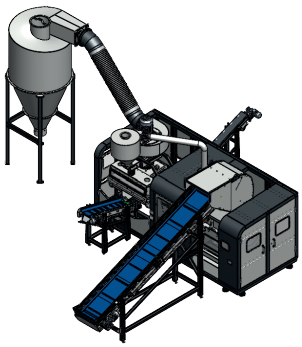

cabmill MACHINERY

CM-80
PROFESSIONAL

Klicken Sie für Detaillierte Informationen!
Click for Detailed Information!

cabmill MACHINERY

CM-80
PROFESSIONAL

TECHNISCHE INFORMATIONEN
TECHNICAL INFORMATION

Stündliche Verarbeitungskapazität / *Capacity / Hour*

- *1000 KG/Std. 4-Mm-Sieb*
  1000 KG / Hr 4mm Sieve

Granuliereinheit / *Granulation Unit*

Granuliermotor / *Granulating Engine*
- *55 kW*

Anzahl der Klingen / *Number of Blades*
- *2 Fest, 35 Rotary*
  2 Fixed, 35 Rotary

Klingenqualität / *Blades Quality*
- *2379 BOHLER*

Trenneinheit / *Separation Unit*

Größe der Trenneinheit / *Size of Separation Unit*
- *120*120cm*

Standardausrüstung / *Standard Equipment*
- *2-3-4-5-6 mm Brechsiebe, Staubzyklon, Kunststoff-Helezon, Ladeband, Magnetisches Ausgabeband*
  2-3-4-5-6 Mm Crushing Sieves, Dust Cyclone, Plastic Helezon, Loading Belt, Magnetic Output Belt

Abgedeckter Bereich / *Area Covered*
- *75 M²*

Dimension / *Dimension*
- *830*870*420 Cm*

Gewicht / *Weight*
- *6.500 Kg*

Gesamtbedarf an Energie und Stromstärke / *Total Required Energy and Amperage*
- *160 KVA / 160 Amper*

Granuliermotorleistung / *Granulating Engine Power*
- *55 kW*

Gesamte Motorleistung / *Total Engine Power*
- *80 kW*

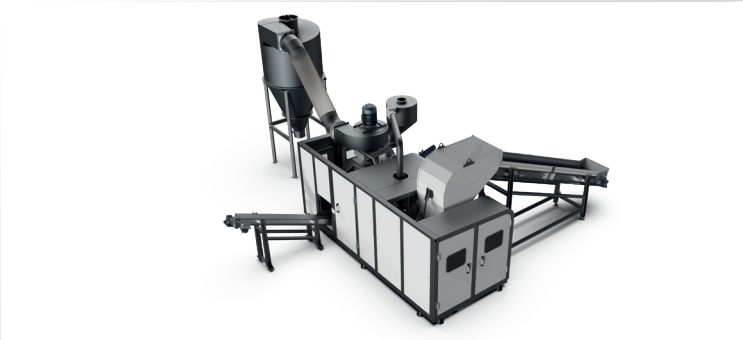

Einsatzgebiete
Areas of Use

Kupfer- und Aluminiumkabel
Copper and Aluminum Cable

Elektroschrottkarte
Electronic Waste Card

Hartplastik
Rigid Plastic

Kühler
Radiator

Technische Zeichnungen
Technical Drawings

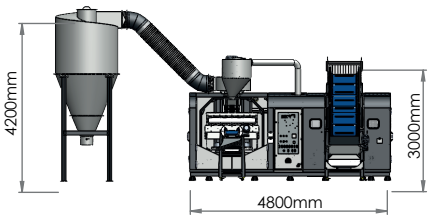

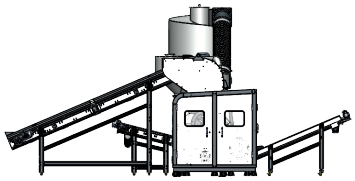

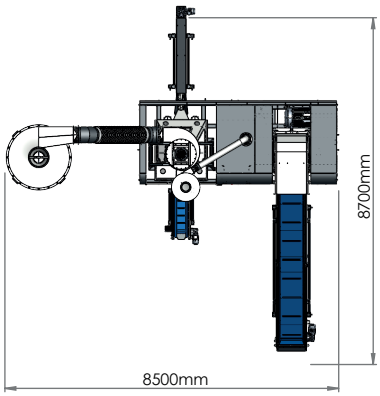

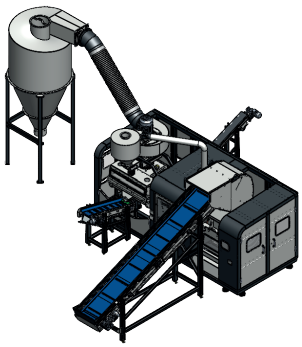

cabmill MACHINERY

CM-10
PROFESSIONAL

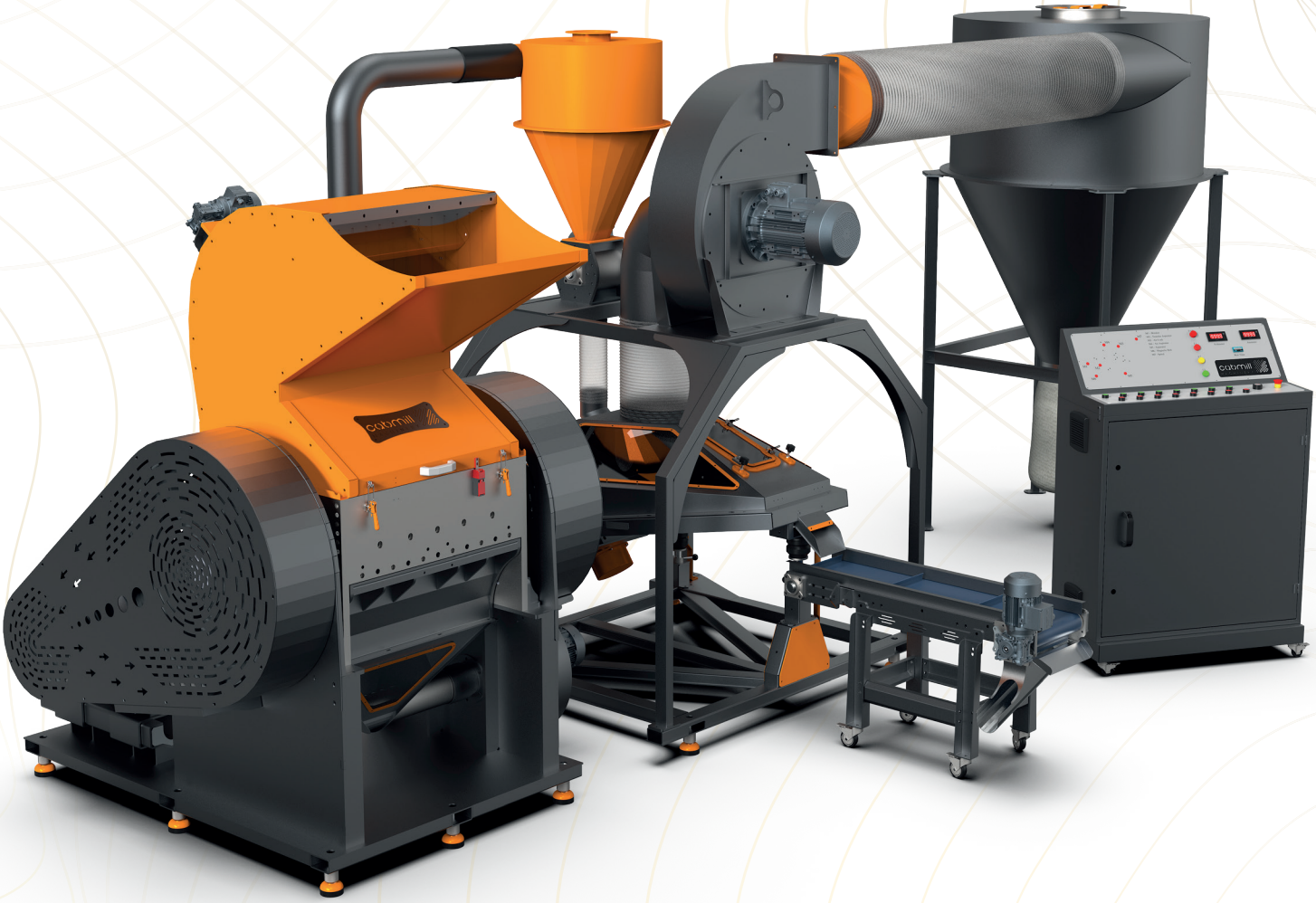

Klicken Sie für Detaillierte Informationen!
Click for Detailed Information!

cabmill MACHINERY

CM-10
PROFESSIONAL

TECHNISCHE INFORMATIONEN
TECHNICAL INFORMATION

Stündliche Verarbeitungskapazität / *Capacity / Hour*

- *750 KG/Std. 4-Mm-Sieb*
  750 KG / Hr 4mm Sieve

Granuliereinheit / *Granulation Unit*

Granuliermotor / *Granulating Engine*
- *37 kW*

Anzahl der Klingen / *Number of Blades*
- *4 Fest, 50 Rotary*
  4 Fixed, 50 Rotary

Klingenqualität / *Blades Quality*
- *2379 BOHLER*

Trenneinheit / *Separation Unit*

Größe der Trenneinheit / *Size of Separation Unit*
- *145*115cm*

Standardausrüstung / *Standard Equipment*
- *2-3-4-5-6 mm Brechsiebe, Staubzyklon, Kunststoff-Helezon, Magnetisches Ausgabeband*
  2-3-4-5-6 Mm Crushing Sieves, Dust Cyclone, Plastic Helezon, Magnetic Output Belt

Abgedeckter Bereich / *Area Covered*
- *35 M²*

Dimension / *Dimension*
- *230*650*290 Cm*

Gewicht / *Weight*
- *4.150 Kg*

Gesamtbedarf an Energie und Stromstärke / *Total Required Energy and Amperage*
- *100 KVA / 110 Amper*

Granuliermotorleistung / *Granulating Engine Power*
- *37 kW*

Gesamte Motorleistung / *Total Engine Power*
- *50 kW*

Einsatzgebiete
Areas of Use

Kupfer- und Aluminiumkabel
Copper and Aluminum Cable

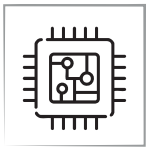

Elektroschrottkarte
Electronic Waste Card

Hartplastik
Rigid Plastic

Kühler
Radiator

Technische Zeichnungen
Technical Drawings

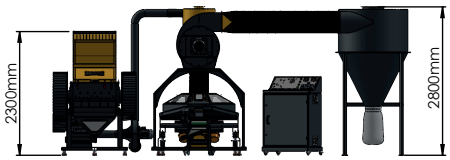

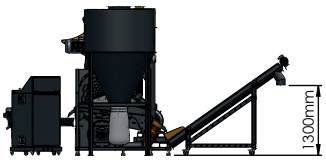

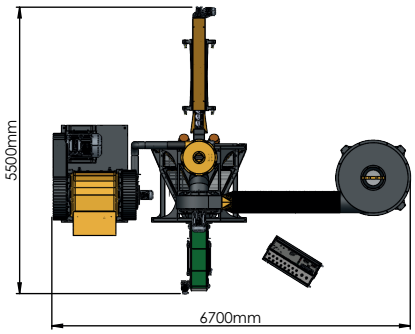

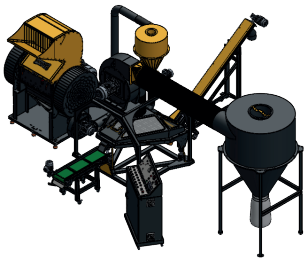

cabmill MACHINERY

CM-8
PROFESSIONAL

Klicken Sie für Detaillierte Informationen!
Click for Detailed Information!

cabmill MACHINERY

CM-8
PROFESSIONAL

TECHNISCHE INFORMATIONEN
TECHNICAL INFORMATION

Stündliche Verarbeitungskapazität / *Capacity / Hour*

- *300 KG/Std. 4-Mm-Sieb*
  300 KG / Hr 4mm Sieve

Granuliereinheit / *Granulation Unit*

Granuliermotor / *Granulating Engine*
- *18,5 kW*

Anzahl der Klingen / *Number of Blades*
- *4 Fest, 32 Rotary*
  4 Fixed, 32 Rotary

Klingenqualität / *Blades Quality*
- *2379 BOHLER*

Trenneinheit / *Separation Unit*

Größe der Trenneinheit / *Size of Separation Unit*
- *74*115cm*

Standardausrüstung / *Standard Equipment*
- *2-3-4-5-6 mm Brechsiebe, Staubzyklon,*
  2-3-4-5-6 Mm Crushing Sieves, Dust Cyclone,

Abgedeckter Bereich / *Area Covered*
- *10 M²*

Dimension / *Dimension*
- *200*430*295 Cm*

Gewicht / *Weight*
- *1.500 Kg*

Gesamtbedarf an Energie und Stromstärke / *Total Required Energy and Amperage*
- *75 KVA / 63 Amper*

Granuliermotorleistung / *Granulating Engine Power*
- *18 kW*

Gesamte Motorleistung / *Total Engine Power*
- *28 kW*

Einsatzgebiete
Areas of Use

Kupfer- und Aluminiumkabel
Copper and Aluminum Cable

Elektroschrottkarte
Electronic Waste Card

Hartplastik
Rigid Plastic

Kühler
Radiator

Technische Zeichnungen
Technical Drawings

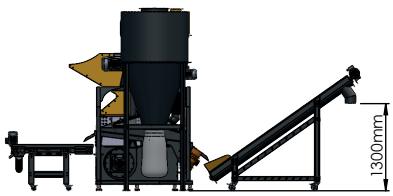

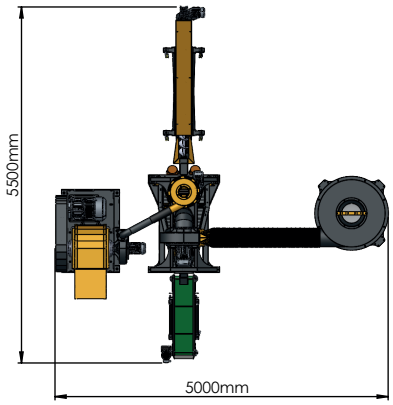

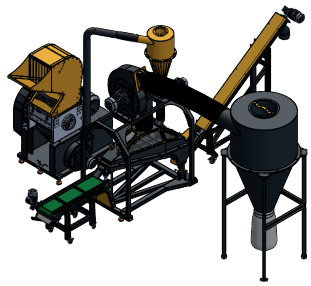

cabmill MACHINERY

SHREDDER

Klicken Sie für Detaillierte Informationen!
Click for Detailed Information!

cabmill MACHINERY

SHREDDER

TECHNISCHE INFORMATIONEN
TECHNICAL INFORMATION

Stündliche Verarbeitungskapazität / *Capacity / Hour*

- *1500 KG*
  1500 KG

Zerkleinerungseinheit / *Shredding Unit*

Brechender Motor / *Crushing Engine*
- *22 kW*

Anzahl der Klingen / *Number of Blades*
- *2 Fest, 18 Rotary*
  2 Fixed, 18 Rotary

Klingenqualität / *Blades Quality*
- *2379 BOHLER*

Abgedeckter Bereich / *Area Covered*
- *3 M²*

Dimension / *Dimension*
- *120*200*150 Cm*

Gewicht / *Weight*
- *1.000 Kg*

Insgesamt Erforderliche Stromstärke / *Total Required Amperage*
- *63 Amper*

Brechender Motorleistung / *Crushing Engine Power*
- *22 kW*

Gesamte Motorleistung / *Total Engine Power*
- *25 kW*

Steuerung mit SPS / *Controlled with PLC*

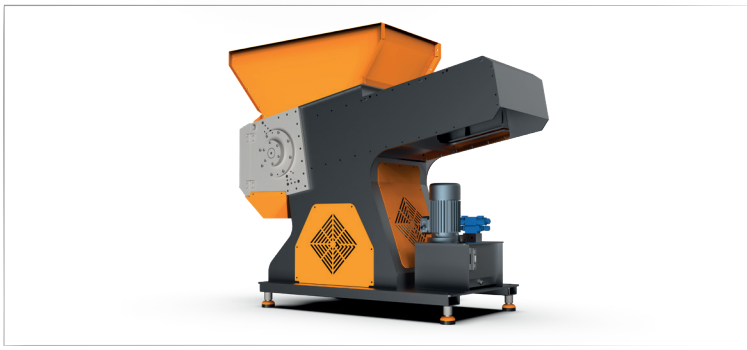

Es kann je nach gewünschter Kapazität und Einsatzbereich gefertigt werden.
It can be manufactured according to the requested capacity and usage areas.

Einsatzgebiete
Areas of Use

Kupfer- und Aluminiumkabel
Copper and Aluminum Cable

Elektroschrottkarte
Electronic Waste Card

Hartplastik
Rigid Plastic

Kühler
Radiator

Technische Zeichnungen
Technical Drawings

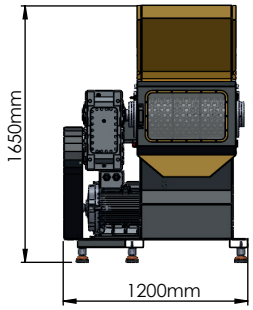

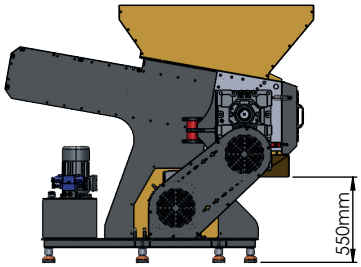

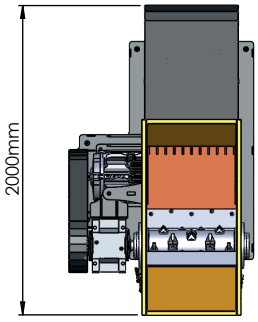

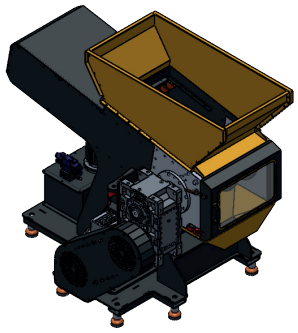

cabmill MACHINERY

CM-S

Abisolieren von Kabeln / *Cable Stripping*

PROFESSIONAL

cabmill MACHINERY

CM-S
PROFESSIONAL

TECHNISCHE INFORMATIONEN
TECHNICAL INFORMATION

Kabelgröße / *Cabel Size*
- *1-94 MM*

Motorumsatz / *Enegine Turnover*
- *80/Dd*
  80/Tm

Klingenqualität / *Blades Quality*
- *2379 BOHLER*

Motorleistung / *Engine Power*
- *4 kW*

Einsatzgebiete
Areas of Use

Kupfer- und Aluminiumkabel
Copper and Aluminum Cable

Technische Zeichnungen
Technical Drawings

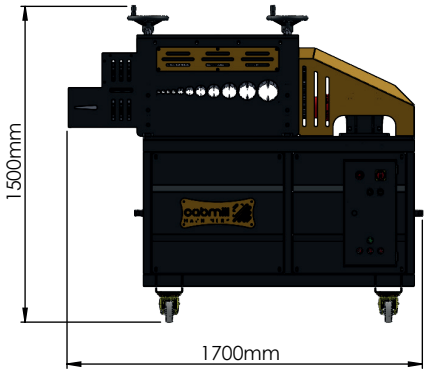

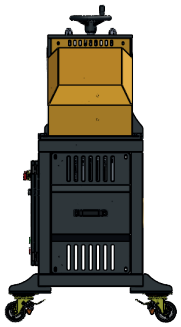

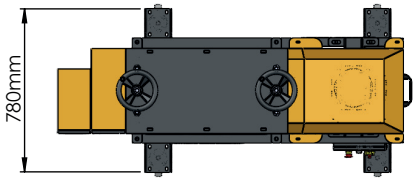

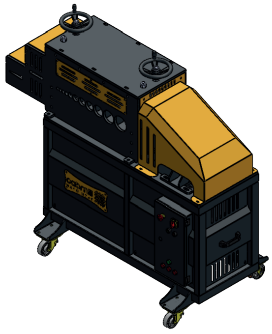

cabmill MACHINERY

CM-10K Einzelgranulatoreinheit
CM-10K Single Granulater Unit

TECHNISCHE INFORMATIONEN
TECHNICAL INFORMATION

Granuliermotor / *Granulating Engine*
- *37 kW*

Anzahl der Klingen / *Number of Blades*
- *4 Fest, 50 Rotary*
  4 Fixed, 50 Rotary

Klingenqualität / *Blades Quality*
- *2379 BOHLER*

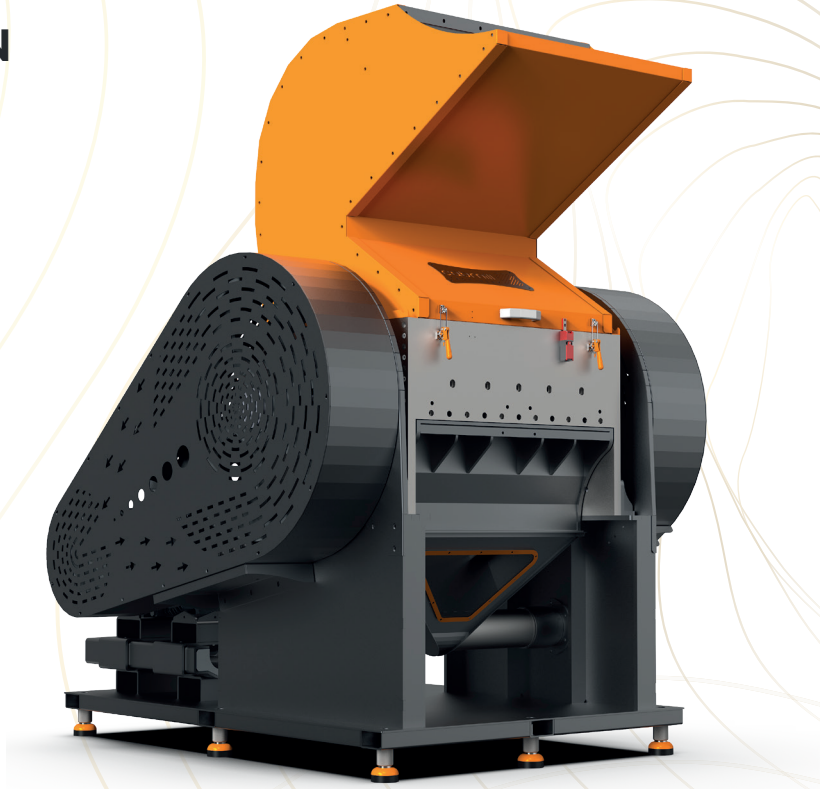

Die Produktion Kann İn Der Gewünschten Kapazität Und Größe Erfolgen
Production Can Be Made in Requested Capacity and Dimensions

Einsatzgebiete
Areas of Use

Kupfer- und Aluminiumkabel
Copper and Aluminum Cable

Elektroschrottkarte
Electronic Waste Card

Hartplastik
Rigid Plastic

Kühler
Radiator

Granulationseinheiten
Granulation Units

CM-120K PRO
Einzelgranulierungseinheit / *Single Granulation Unit*

Granuliermotor *Granulating Engine*	Anzahl der Klingen *Number of Blades*	Klingenqualität *Quality of Blades*
90 kW	4 Fest 55 Rotary *4 Fixed 55 Rotary*	2379 BOHLER

CM-80K PRO
Einzelgranulierungseinheit / *Single Granulation Unit*

Granuliermotor *Granulating Engine*	Anzahl der Klingen *Number of Blades*	Klingenqualität *Quality of Blades*
55 kW	2 Fest 35 Rotary *2 Fixed 35 Rotary*	2379 BOHLER

CM-8K
Einzelgranulierungseinheit / *Single Granulation Unit*

Granuliermotor *Granulating Engine*	Anzahl der Klingen *Number of Blades*	Klingenqualität *Quality of Blades*
18,5 kW	4 Fest 32 Rotary *4 Fixed 32 Rotary*	2379 BOHLER

cabmill MACHINERY

CM-10E Trenneinheit
CM-10E Separator Unit

TECHNISCHE INFORMATIONEN
TECHNICAL INFORMATION

Trenneinheit / *Separation Unit*

Stündliche Verarbeitungskapazität / *Capacity / Hour*
- *1000KG*
  1000KG

Größe der Trenneinheit / Size of Separation Unit
- *145*115cm*

Optionale Ausrüstung / *Optional Equipment*
- *Staubzyklon*
  Transfer-Aspirator
  Kunststoff-Helezon
  Magnetisches Ausgabeband
  Dust Cyclone
  Transfer Aspirator
  Plastic Helezon
  Magnetic Output Belt

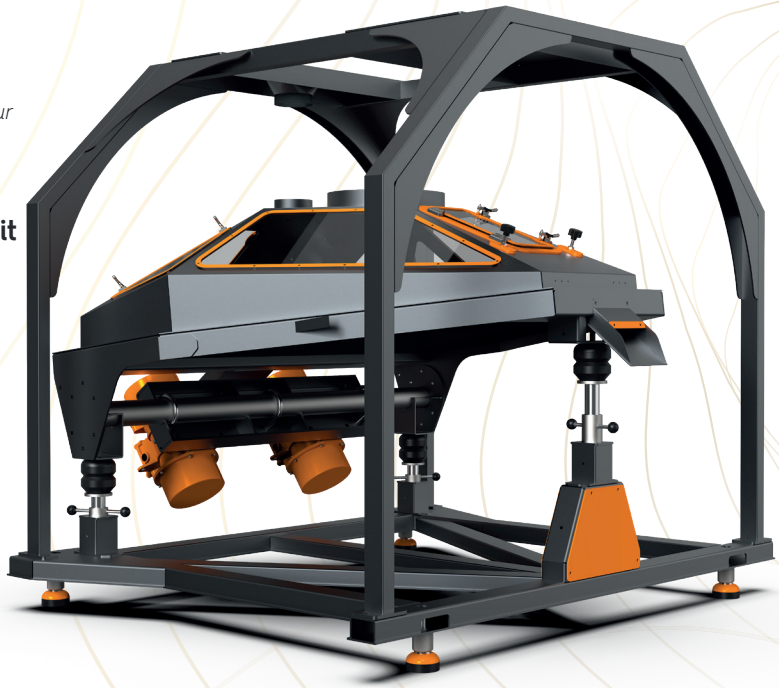

Die Produktion Kann İn Der Gewünschten Kapazität Und Größe Erfolgen
Production Can Be Made in Requested Capacity and Dimensions

Einsatzgebiete
Areas of Use

Kupfer- und Aluminiumkabel
Copper and Aluminum Cable

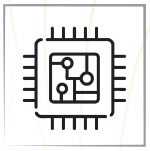

Elektroschrottkarte
Electronic Waste Card

Kühler
Radiator

Trenneinheiten
Separation Units

CM-120E PRO
Trenneinheit / *Separation Unit*

Trennleistung *Separation Capacity*	Größe der Trenneinheit *Size of Separation Unit*
2000KG/Std. *2000KG/H*	150*120CM

CM-80E PRO
Trenneinheit / *Separation Unit*

Trennleistung *Separation Capacity*	Größe der Trenneinheit *Size of Separation Unit*
1000KG/Std. *1000KG/H*	120*120CM

CM-8E
Trenneinheit / *Separation Unit*

Trennleistung *Separation Capacity*	Größe der Trenneinheit *Size of Separation Unit*
500KG/Std. *500KG/H*	74*115CM

cabmill MACHINERY

Vibrationssieb
Vibration Sieve

TECHNISCHE INFORMATIONEN
TECHNICAL INFORMATION

Motor / *Engine*
- *2 Stück 0,55 kW Vibromotor*
  2 Pieces 0.55kW Vibro Engine

Sieb / *Sieve*
- *3 Fache Eliminierung (Optional)*
  3-Fold Elimination (Optional)

Siebband / *Sieve Tape*
- *850x1850mm (Optional)*
  850x1850 (Optional)

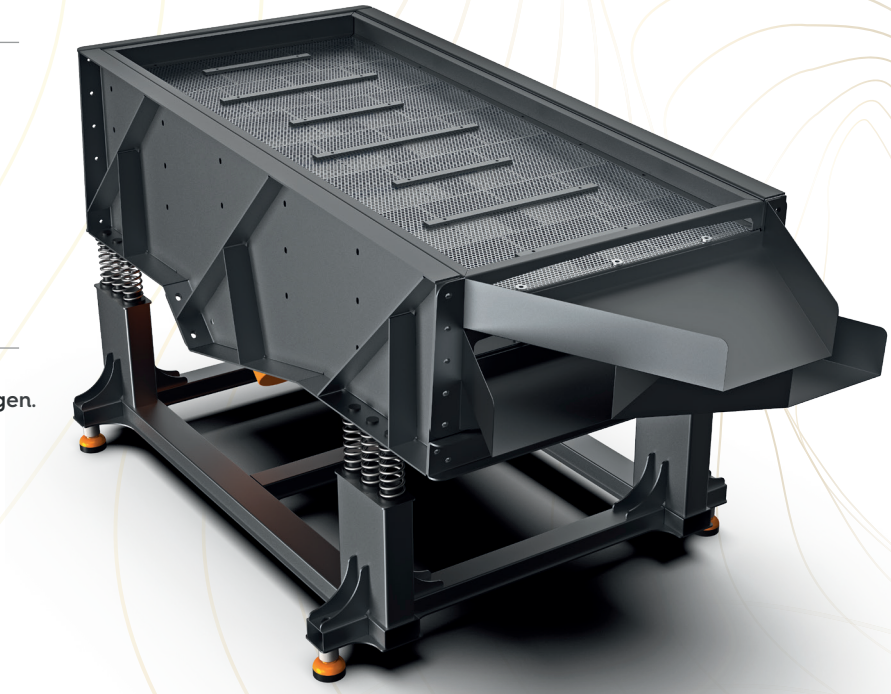

- **Die Produktion kann in den gewünschten Größen erfolgen.**
  Production can be made in requested sizes.

- **Es wird verwendet, um Materialien entsprechend ihrer Größe zu klassifizieren.**
  It is used to classify materials according to their sizes.

- **Siebe können je nach Größe des Materials variieren.**
  Sieves may vary depending on the size of the material.

- **Zerkleinertes und getrenntes Kupfer oder Aluminium wird in verschiedene Körner verarbeitet. Nach Größe klassifizieren oder in Kunststoffgranulat umwandeln, wobei das verbleibende Kupfer- oder Aluminiumpulver zurückgewonnen wird. Es wird für die Produktion in gewünschten Größen und Kapazitäten verwendet.**
  Crushed and separated copper or aluminum is processed into different grains. classify according to size or in plastic granules recovering any remaining copper or aluminum powder It is used for. In requested sizes and capacities production can be done.

Einsatzgebiete
Areas of Use

Kupfer- und Aluminiumkabel
Copper and Aluminum Cable

Granulat Kunststoff
Granule Plastic

Granulat Metall
Granule Metal

Technische Zeichnungen
Technical Drawings

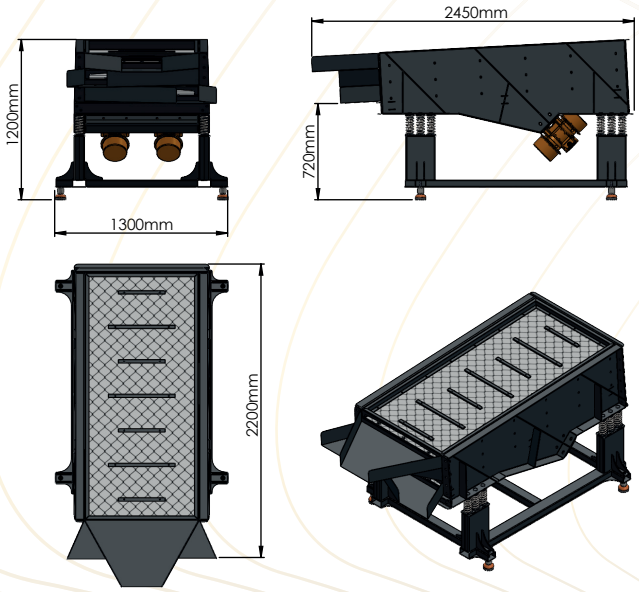

cabmill MACHINERY

Ersatzteile
Spare Parts

Förderband
Conveyor Belt

Ausgabe Helezon
Output Helezon

Magnetisches Band
Magnetic Belt

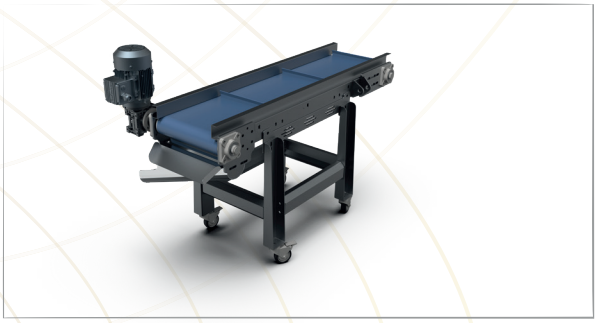

Luftschleuse
Airlock

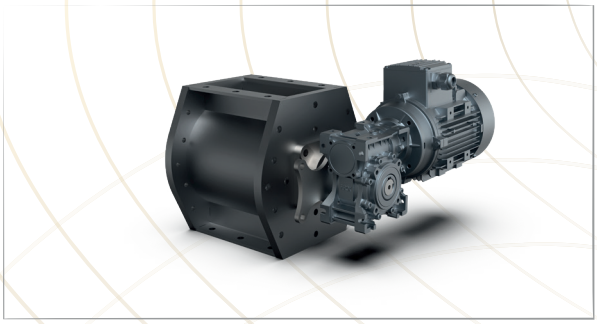

Transfer Aspirator
Transfer Aspirator

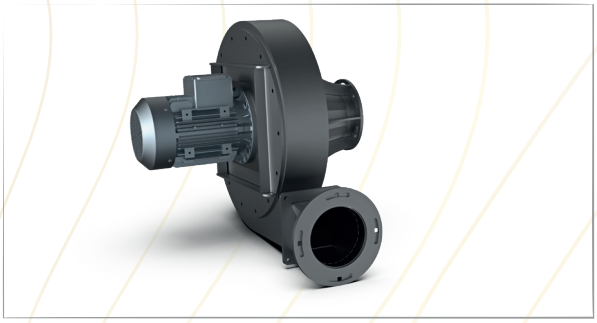

Luft Aspirator
Air Aspirator

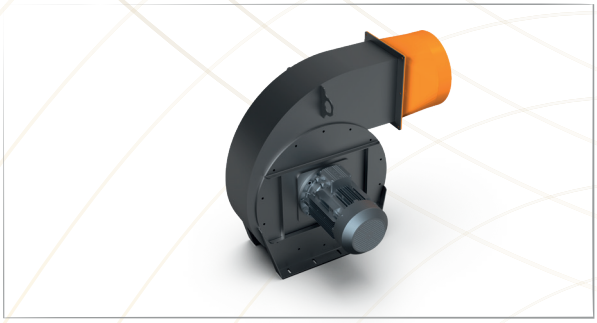

Cr-Ni-Netz
Cr-Ni Mesh

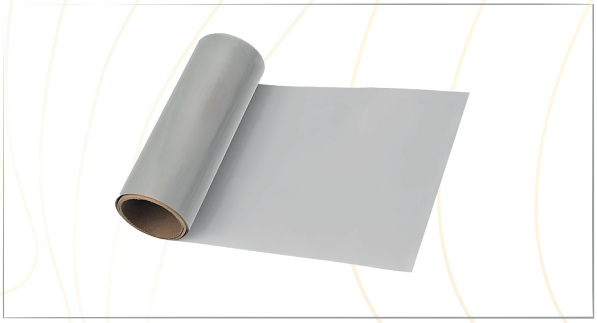

Klinge
Blade

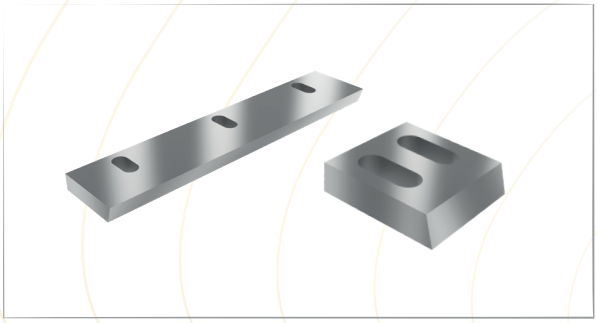

cabmill MACHINERY

Cabmill Makina Sanayi ve Ticaret Ltd. Şti.

cabmill
MACHINERY

+90 332 248 44 13
+90 533 895 71 19

export@cabmill.com

Fevziçakmak Mah. 10669. Sk.
No: 3 Karatay/KONYA

www.cabmill.com